取扱説明書

第三版（差替え版）

POLAR STAR 2
ポーラスター2

＝ **POLARSTAR 2nd Edition** ＝

⚠ 注意

本製品を安全に正しく御使用していただくために、お使いになる際には必ず本書をお読みいただき、十分に理解してください。
また本書は、いつでもお読みになれるよう、所定の場所に保管してください。

SHOKEN
株式会社 昭和技研

■はじめに

このたびは、本製品をお買い求めいただきまして、誠にありがとうございます。

本書では、設置･運営･保守･点検・移動など、本装置を安全に御使用していただくための方法が記載されており、本製品の所有者・管理者・運営者の方を対象としております。
本書では、設置･運営･保守･点検・移動については、本書を熟読･理解した方が行ってください。
また本書は、日常運営時等、必要なとき、すぐに見られるよう大切に保管してください。

本書は、電気及的及び機械的知識等、専門知識を有する技術者の方を対象として書かれた説明書です。本を熟読し、充分理解された上で、本書に従ってご使用ください。
万一、異常が発生した場合には、技術者以外の方は内部システムには絶対に手を触れず、下記の連絡先までご連絡ください。

◎ 製造・販売元

株式会社 昭和技研

テクノセンター

住所 ： 〒365-0074
埼玉県鴻巣市神明3-4-1
電話番号 ： TEL 048（597）2931
ＦＡＸ番号 ： FAX 048（597）2930
e-mail ： shoken@showagiken.co.jp
ﾎｰﾑﾍﾟｰｼﾞ ： http://www.showagiken.co.jp/

■安全上の注意

ご使用の前に、この『安全上の注意』をよくお読みのうえ、正しくお使いください。
ここに示した注意事項は安全に関する重要な内容を記載しておりますので必ず守ってください。
本書では取り扱いを誤った場合などの危険の程度を、次の３つのレベルに分類しております。

⚠ 危険	この表示を無視して誤った取り扱いをすると、人が死亡、または重傷を負う危険が切迫して起こることが想定される内容です。
⚠ 警告	この表示を無視して誤った取り扱いをすると、人が死亡、または重傷を負う可能性が想定される内容です。
⚠ 注意	この表示を無視して誤った取り扱いをすると、人が障害を負ったり、物質損害の発生が想定される内容です。

◎ 設置について

⚠ 警告

- アース線は必ず取り付けてください。アース線を取り付けない場合、漏電した際に、感電する恐れがあります。
- 本機は屋内用機械です。屋外や以下の場所には絶対に設置しないで下さい。
故障・事故の原因となります。
    - ・ 雨漏りのするところ
    - ・ 湿気の多いところ
    - ・ 空調機器の近辺といった温度差の激しいところ
    - ・ ほこりの多い場所
    - ・ 直射日光の当たる場所
    - ・ 危険物の近く
    - ・ 斜面及び不安定な場所
    - ・ 消防設置の近く
    - ・ 振動の激しい場所
- 本機の設置・移動・運搬については、昭和技研テクノセンターにご相談ください。
専門の業者以外が設置、移動、運搬を行いますと、ケガ・事故の原因となります。
- 本機背面部にある通風口の近くにものを置いたり、壁などでふさがないでください。
本機内部が高温となり火災・故障の原因となります。
- 電源使用に合った屋内配線を御使用ください。火災・感電事故の原因となります。
- タコ足配線は絶対に行わないでください。火災・感電事故の原因となります。
- 電源コードを傷つける、加工する、重い物を乗せる、熱器具に近づけるといった行為は絶対に行わないでください。コードが破損し火災・感電事故の原因となります。
- 筐体を設置の際はキャスターをロックし、本機を固定してください。固定しない場合ケガ・事故の原因となります。

◎ 運営について

⚠ 警告

- 本機の分解・改造などは絶対に行わないで下さい。火災・感電事故の原因となります。
- 本機に使用する部品は当社指定のもの以外使用しないで下さい。故障・事故の原因となります。
- 機械に添付されている警告ラベルは、十分読めるよう、場所・照明・汚れ等の注意してください。
- 濡れた手による差込プラグの抜き差しは、行わないで下さい。感電事故の原因となります。
- 電源コードを傷つける、加工する、無理に曲げる、ねじる、引っ張る、束ねる、挟み込む、加熱するといった行動は絶対に行わないでください。コードが破損して火災・感電事故・漏電の原因となります。
- 本機の上に物や飲食物を乗せないでください。落下による機械の破損や事故につながります。

◎ 保守について

⚠ 警告

- 保守をする際には、必ず本体の電源を切ってから行ってください。電源を切らない場合、感電事故の原因となります。
- 消耗品を交換する場合、規格以外のものは使用しないでください。火災・故障の原因となります。
- 定期的に内部を点検し異物を取り除いてください。火災・感電事故の原因となります。
- 濡れた手による差込プラグの抜き差しは、行わないで下さい。感電事故の原因となります。
- 電源コードを傷つける、加工する、無理に曲げる、ねじる、引っ張る、束ねる、挟み込む、加熱するといった行動は絶対に行わないでください。コードが破損して火災・感電事故・漏電の原因となります。
- 本機の上に物や飲食物を乗せないでください。落下による機械の破損や事故につながります。

◎ 移動・運搬について

⚠ 警告

- 移動する際には、必ず電源プラグを抜いてから行ってください。事故・故障を防ぐために必要です。
- 移動時に電源コード・アース線を傷つけないでください。事故・故障の原因となります。
- 指示以外の箇所には触れないでください。ケガ・事故の原因となります。

警告ラベルについて

警告ラベルについて

弊社製品には危険が想定される箇所に危険性を示す警告ラベル（ＰＬ法）を貼り付けてあります。
これは、メンテナンスマンやサービスマンの作業の危険を避けるため、また、お客様の事故防止のために表示してあるものです。

仕様表示について

弊社製品は、製造番号（シリアルナンバー）と警告ラベルを筐体に貼り付けてあります。
修理依頼などのお問い合わせのときは、表示されている製造番号と機種名を確認の上、取扱説明書に表記してある連絡先にご連絡ください。

前面

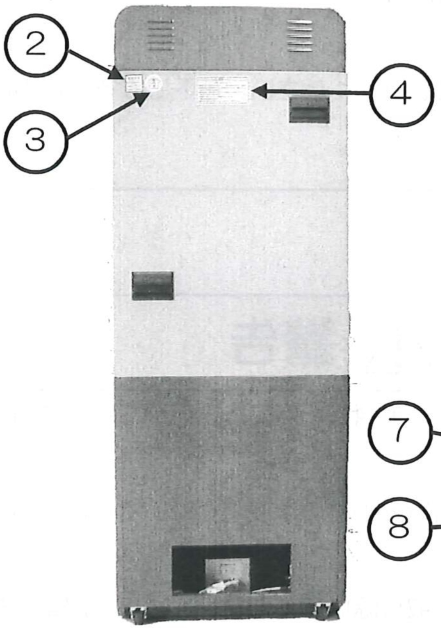

後面

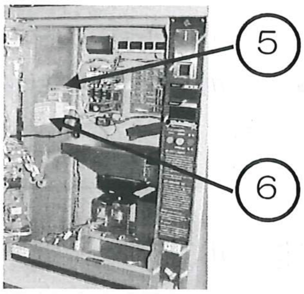

筐体内部

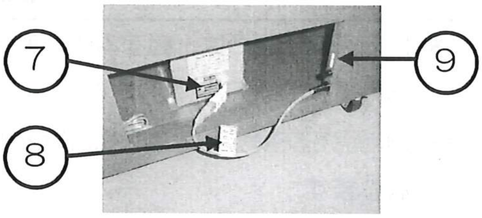

トランス部

①	②	③	④	⑤
SHOKEN NO.	電安法外 電　圧　AC24 V 消費電力　80 W 使用場所　屋内用	屋内用	⚠警告（けいこく） ～移動・運搬について～ ●移動する前に電源プラグを抜いて下さい。事故や故障を防ぐために必要です。 ●移動する前に外部電源ボックスは、機械本体内に止めなおして固定して下さい。事故やケガを防ぐために必要です。 ●移動時には、底部と手掛け部を支持し、必ず2人以上で移動して下さい。事故やケガを防ぐために必要です。 ●移動時に電源コード、アース線を傷付けないで下さい。事故や故障の原因となります。 ●指示以外の箇所に触れないで下さい。事故やケガの原因となります。	⚠注意（ちゅうい） AC24V専用
製造番号	電安法外	屋内用ラベル	警告（移動・運搬）	AC24V注意
⑥	⑦	⑧	⑨	
⚠注意（ちゅうい） ～改造及び他社盤面使用の禁止～ ポーラスターには遊びや売上げの向上の為、いろいろな機能及び特殊な部品を使用しています。 したがって勝手な改造や、盤面交換の際の他社盤面の使用によるさまざまなトラブルに関しての修理には、ご対応出来ないか、通常よりもはるかに高額の修理代金を請求させていただきます。 盤面交換の際には、必ずポーラスター純正盤面をご使用下さい。	⚠この電源装置は ゲーム機器本体には 固定しないで下さい。	⚠注意 AC24V　⚠注意 AC24V	アース端子	
注意（改造禁止）	固定禁止	AC24V注意	アース端子	

パチンコ盤面の警告ラベル

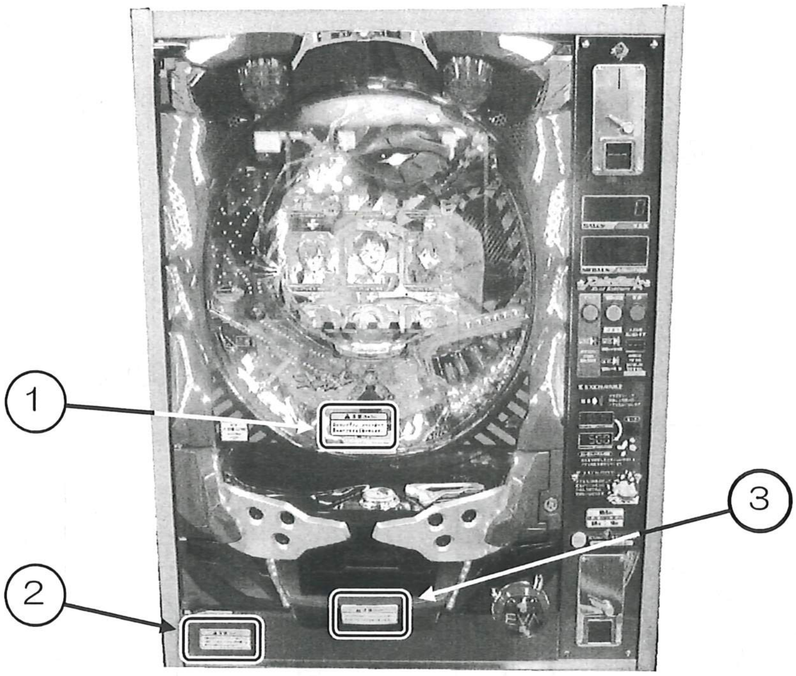

盤面表

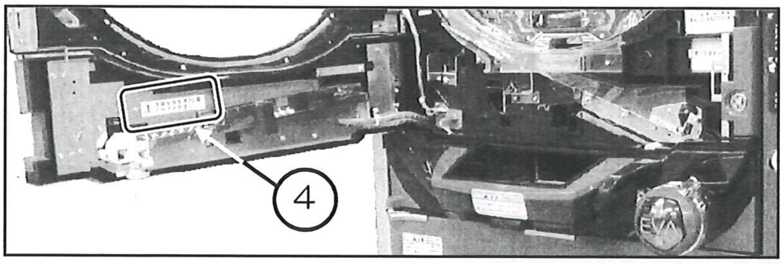

盤面内部

①	②	③	④
⚠注意(ちゅうい) 叩かないで下さい。ガラスが割れて思わぬケガをする危険があります。	⚠注意(ちゅうい) 本製品はアミューズメント用として改造されてあり ぱちんこ遊技機とは異なる仕様となっております。	⚠注意(ちゅうい) メダル出口の奥の穴に手を入れないで下さい。思わぬケガをする危険があります。	⚠玉はかならず　個 入れてください
注意 （ガラス）	注意 （遊戯用）	注意 （メダル）	玉使用数

※ 盤面の種類により、警告ラベルの位置・玉使用数が異なります。
また、盤面裏に注意・警告ラベルがはってあります。（確率設定シールなど）

準備

1）設置上の注意（巻頭2）を参考に据付場所に置いてください。

2）本体裏側より外部電源ユニットを取り外し、本体電源プラグ(AC24Vラベル付)を外部電源ユニットのコンセントに差し込んでください。

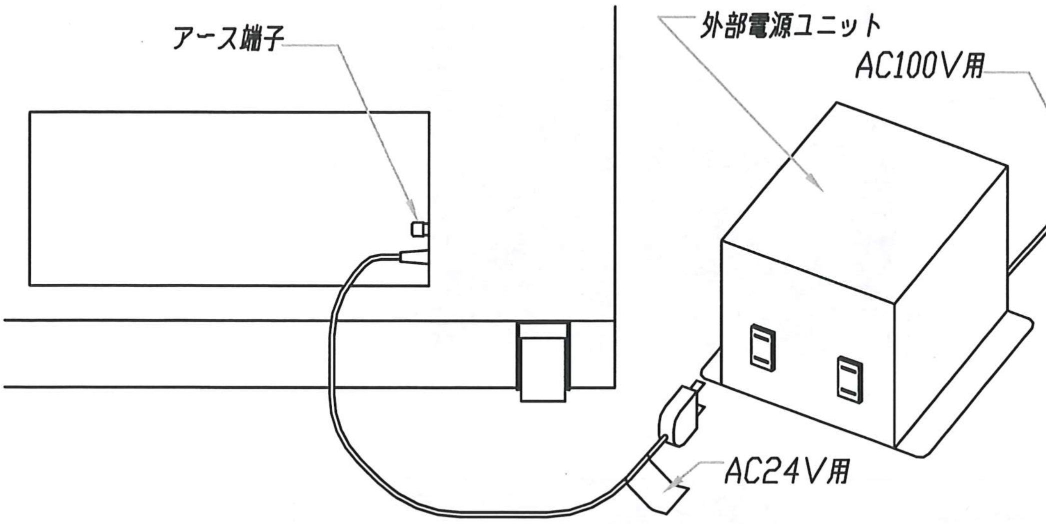

⚠ 注意

● 本体電源プラグ（ＡＣ２４Ｖラベル付）は、ＡＣ１００Ｖコンセントに差し込まないでください。故障や火災の原因となります。

3）本体前側底面にある２本のアジャスターで、本体をできるだけ水平に固定してください。故障を防ぐため必要です。

4）マスターキー（パチンコ用）を左に廻しパチンコ前面窓を開け、付属部品のパチンコ玉をセットしてください。（使用パチンコ玉数はパチンコ前面扉部裏に記載されています。）

5）マスターキー（パチンコ用）を右に廻し盤面を開け、使用メダルをホッパーに入れてください。

6）外部電源プラグをＡＣ100Vコンセントに差し込み、本体内のメイン電源を投入してください。
※ 電源投入後の60秒間は、パチンコ盤面の確率設定を機械が自動的に行うためゲームを行わないようにしてください。

7）オーロラシールドはお好みにより付属の六角レンチ棒にて本体頭部に取り付けてください。

◎ 取扱者について

部品交換、保守・点検、異常時の対処は店舗メンテナンスマン又は技術者の方が行って下さい。

【店舗メンテナンスマン】

店舗メンテナンスマンとは、AM機器のメンテナンスの経験を有し、AM機器の所有者及び運営管理者のもとにAM施設内又は店舗内で、日常的にAM機器の組立設置、部品交換、保守・点検などを通じて機器の保守管理に携わる人。

（行動内容）

AM機器の組立設置、保守点検、調整、ユニット及び消耗品の交換

【技術者】

技術者とは、AM機器メーカーで機器の設計・製造・検査・メンテナンスサービスに携わる人、並びに工業高等学校卒業と同等以上の電気・電子・機械工学に関する専門知識を持ち、日常的にAM機器の保守管理・修理に携わる人。

（行動内容）

AM機器の組立設置、電気、電子部品、及び機構部品の修理及び調整

もくじ

表紙	
はじめに	巻頭1
安全上の注意	巻頭2
運営について	巻頭3
警告ラベルについて	巻頭4
準備	巻頭6
取扱者について	巻頭7
目次	巻頭8
1．仕様	1
2．付属品	2
3．本体各部の名称	
筐体外観	3
サイドパネル部	4
筐体内部	6
カウンターユニット	7
蛍光灯ユニット	7
基板	8
4．あそびかた	9
5．便利な機能	10
6．各部分の調整法	
ペイアウト率の調整	12
音量調整	14
7．スイッチの説明	
カウンターユニット部	15
設定基板	16
8．ディップスイッチ設定表	19
9．日常保守	21
10．故障対策	22
11．テストモード	25
12．パチンコ盤面について	
はじめに	27
部品名称	28
あそびかた	31
調整・メンテナンス	33
13．メンテナンス依頼表	34
配線図	巻末

1. 仕　様

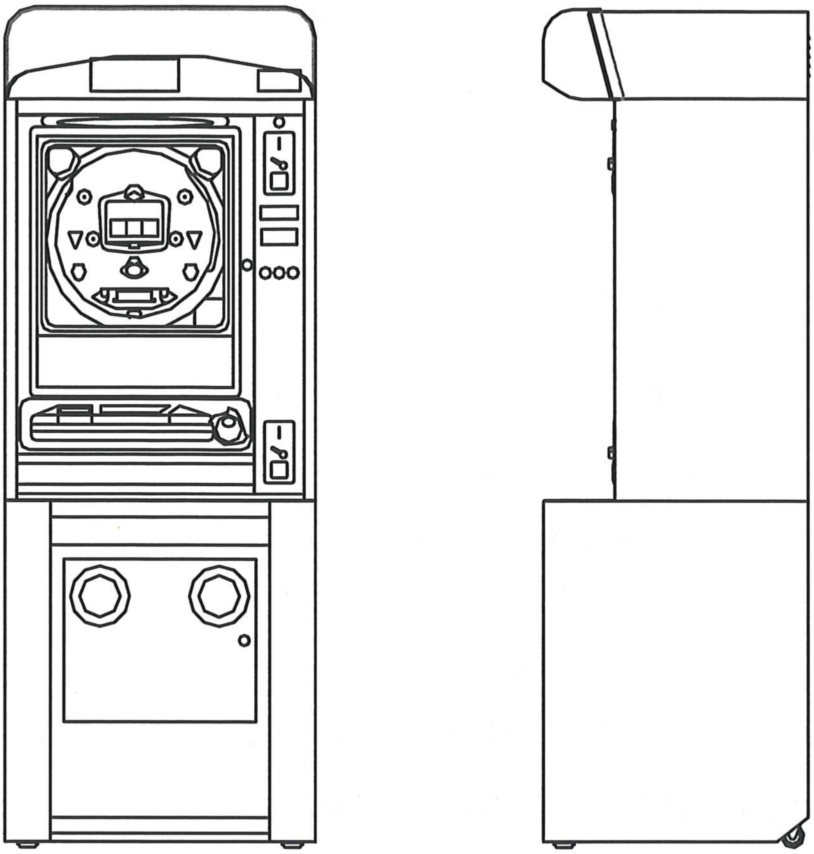

1）電源仕様	外部電源	ＡＣ 100Ｖ　50/60Hz	
2）外形寸法	680（幅）×580（奥行き）×1800（高さ）mm		
3）重量	約110kg（パチンコ盤面含む）		
4）使用コイン	¥100硬貨		
5）使用コイン	ホッパー	約2,000枚	（25￠メダル）
	オーバーフロー	約1,500枚	（25￠メダル）
	金庫箱	約1,500枚	（¥100硬貨）
6）設置場所	屋内専用		

⚠ 警告

- 記載されている内容は、改良のため予告なく変更する場合があります。

2. 付属品

購入時に下記の付属品がすべて揃っていることを確認してください。
また、付属のマスターキーでそれぞれ対応したドア、金庫箱が開くか確認してください。

◎ 付属部品

1）取扱説明書　：　本書

2）マスターキー　：　メンテナンス用　：　4個（N0127）
　　　　　　　　　　金庫箱用　：　2個（S5222）
　　　　　　　　　　パチンコ用　：　1個（LK2011）

3）六角レンチ　：　1本（サイズ2.5）

4）ヒューズ　：　メイン電源用　：　1個（7A）
　　　　　　　　　ホッパー用　：　1個（1.5A）

5）パチンコ玉　：　３０球（予備含む）

6）オーロラシールド　：　取付ボルトセット付（M4ボタンCAPボルト、平ワッシャ各７個入）

※オーロラシールドは、お好みによりお取付ください。

◎ オプション

1）インラインプレートセット
ポーラスターを数台並べて御使用（シマを作る）場合、マシン同士を連結しメンテナンス性や見栄えをよくします。御注文数は１ヵ所に並べる台数マイナス１ヶでお願いします。

2）釘調整用道具カバン
セットの中に釘調整ハンマーや調整棒、パチンコゲージ棒など、釘の調整やメンテナンスに必要な物がセットになって入っています。

3）パチンコ玉
５０個単位でご注文頂けます。

3. 部品名称

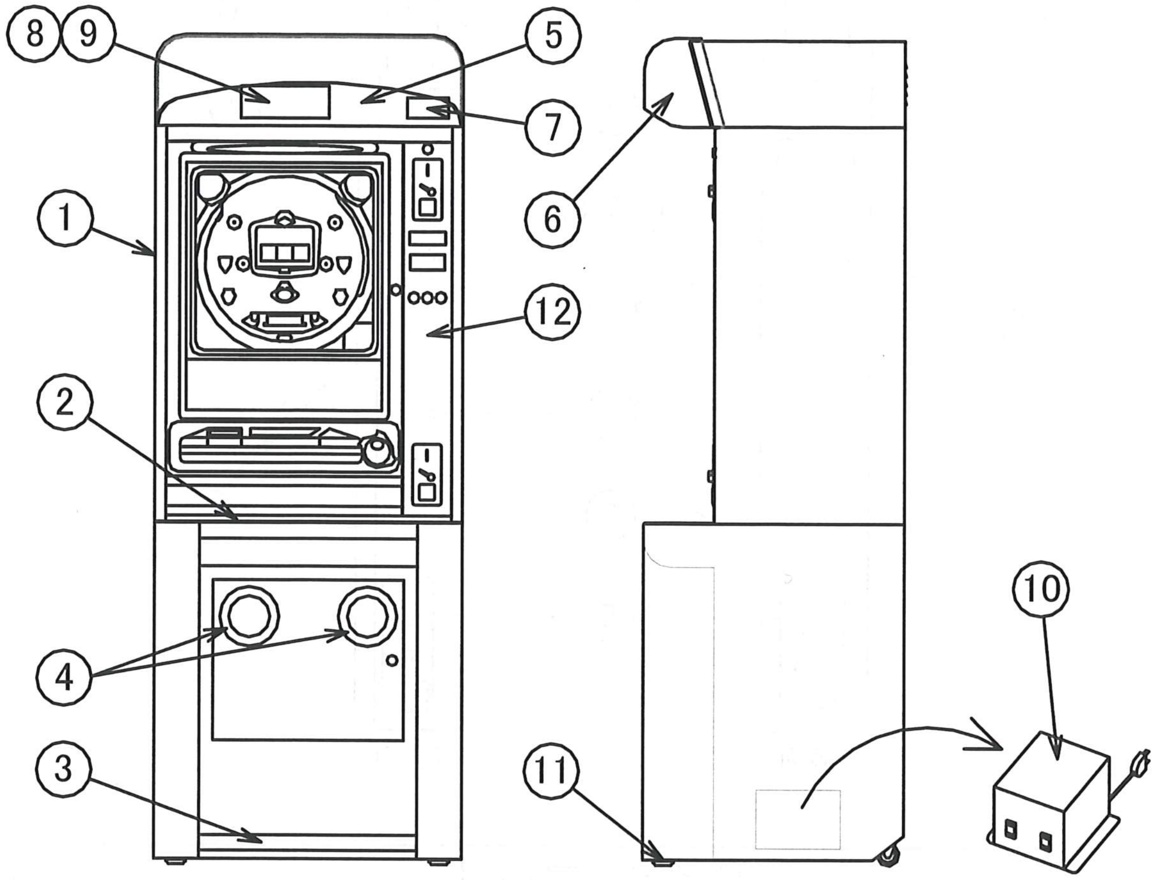

筐体外観

No.	品　　名	型　　式	備　　考
1	キャビネット	MB01-01A	
2	テーブルトップ	MB01-03	
3	フットレスト	MB01-04	
4	スピーカーブラケット	MB01-05	
5	メインプレート（2）	MB01-07（2）	ポーラスター2用
6	オーロラシールド	MB01-10	
7	ジャックポット表示7セグ基板	MB01　7LED(A)-1	
8	データロボ表示LED基板	MB01　LED　DRIVER	
9	データロボ表示LED基板	MB01　LED　DISPLAY	
10	電源トランス	500VA（90V・コネクタ付）	
11	アジャスタープレパート	ナットプレート無し	
12	サイドパネル部		詳細4ページ参照

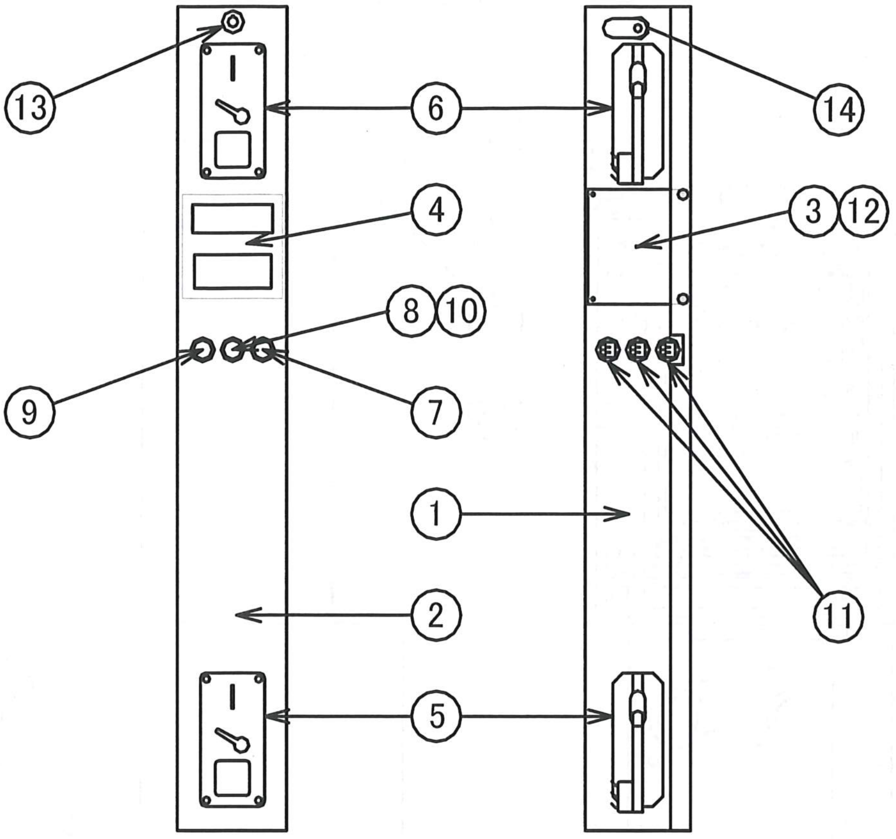

サイドパネル部			
No.	品　　名	型　　式	備　　考
1	サイドパネル	MB01-02A	板金部
2※	サイドプレート（2）	MB01-08A（2）	アクリル部
3	PCB　COVER	MB01-701（PET）	
4	持玉数・貯留表示7セグ基板	MB01　7LED(B)	
5	730-A/B　¥100	DC12V　CB付	
6	730-A/B　メダル	DC12V　CB付	
7	照光式押しボタン　赤	AT-4054-R	キャップ
8	照光式押しボタン　緑	AT-4178-M	キャップ
9	照光式押しボタン　青	AT-4054-B	キャップ
10	照光式押しボタン　LED	AT-635-M	緑のみ
11	照光式押しボタン	LB-15WKG4	スイッチ本体
12	黄銅スペーサー	BSB-310	
13	八方ロック	N0127	
14	兼用ベロ	2.6mm厚	

※ バージョンアップの場合はサイドプレート（2）ではなくサイドプレート用マスクステッカーになります。

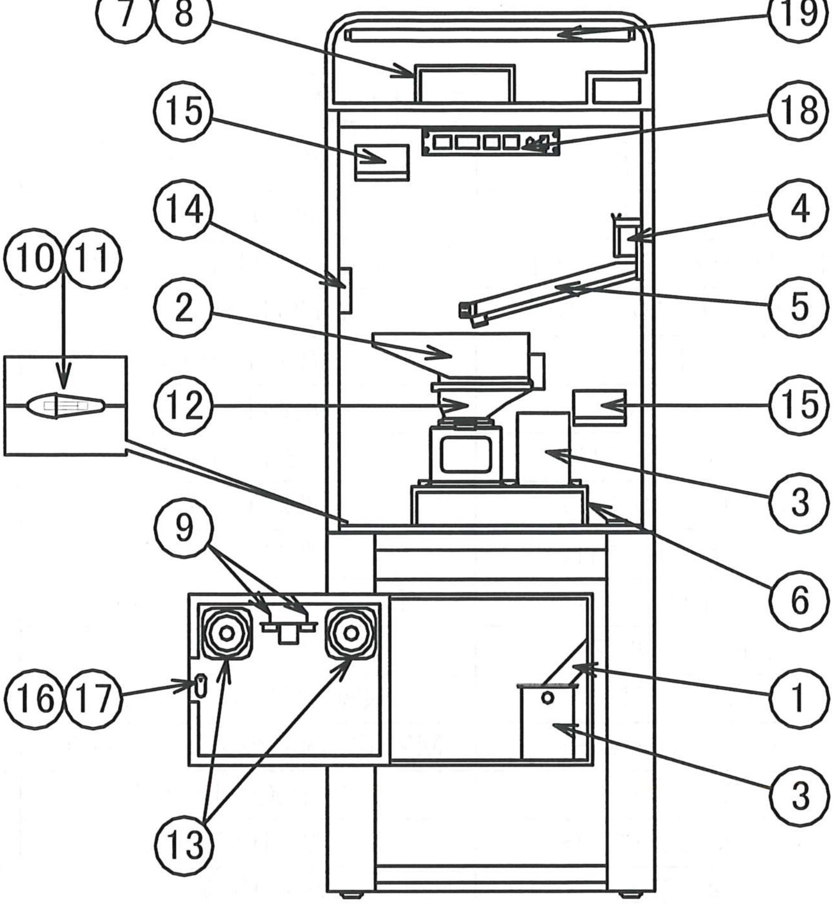

7
8
19
15
18
14
4
10
11
5
2
12
15
3
9
6
16
17
1
3
13

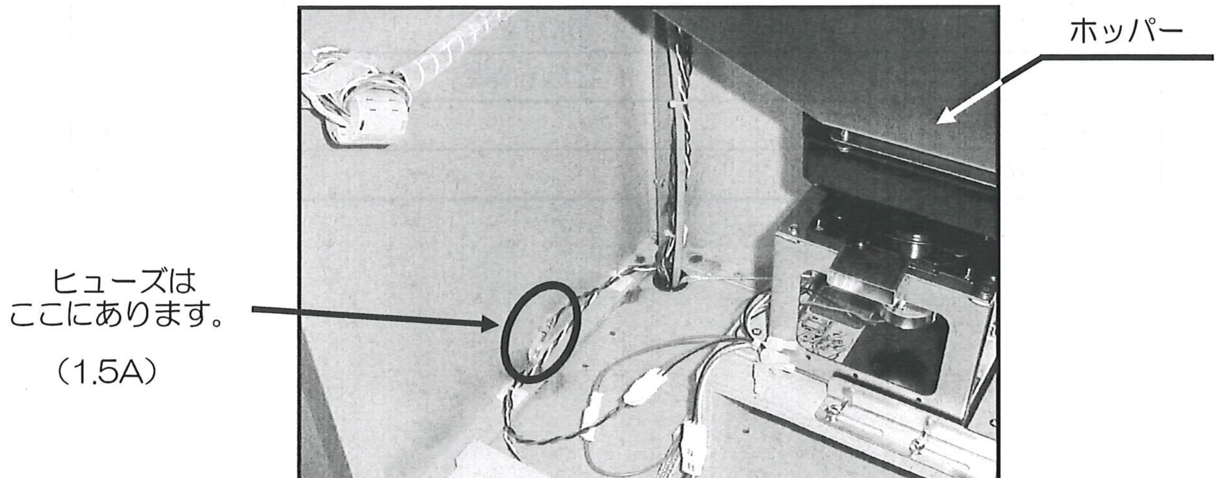

ホッパー
ヒューズは
ここにあります。
（1.5A）

写・筐体内部

筐体内部

No.	品　　名	型　　式	備　　考
1	コインダクト	MB01-06	
2	ホッパータンクユニット	MB01-101,102,103	
3	メダル/コインボックス	MB01-104B	
4	スライドレール	MB01-105	
5	V　レール	MB01-106	
6	ホッパーテーブル	MB01-112	
7	基板ウォール（上）	MB01-114	
8	基板ウォール（両側）	MB01-115	
9	音量ボリューム	RA25Y20S　B200Ω	
10	ヒューズホルダー	F-3770	位置は写真参照
11	ヒューズ	N30C125V　1.5A	
12	水平ミニホッパー	M2YQ256-AO（DC24V）	
13	スピーカー	FW100A142-1	
14	ダブルコンセント	WK1021W	
15	埋込取手	AP-179-2	
16	八方ロック	N0127	
17	兼用ベロ	2.6mm厚	
18	カウンターユニット		詳細7ページ参照
19	蛍光灯ユニット		詳細7ページ参照

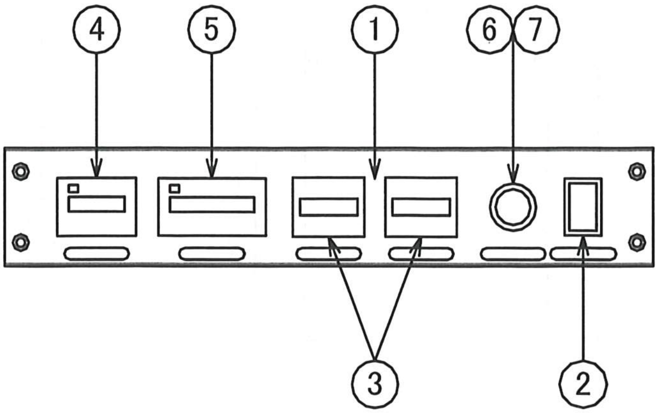

カウンターユニット			
No.	品　　名	型　　式	備　　考
1	BRKT-COUNTER	MB01-108	
2	小型ロッカースイッチ	SL10K2-7	
3	カウンター（メダルIN/OUT）	FX-06PD52（DC12V）	
4	カウンター（大当たり）	E-14Y（DC12V）	
5	カウンター（スタート）	E-16Y（DC12V）	
6	ヒューズホルダー	F-130	
7	ヒューズ	N30C125V　7A	

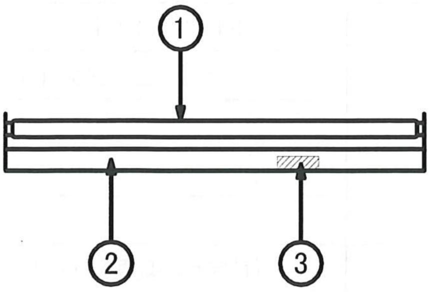

蛍光灯ユニット			
No.	品　　名	型　　式	備　　考
1	蛍光管	FL20SSD/18-B	
2	蛍光灯インバータ器具（一式）	SEFL-A2420-4	AC24V用
3	蛍光灯インバータ（単品）	SEFL-A2420C-4	AC24V用

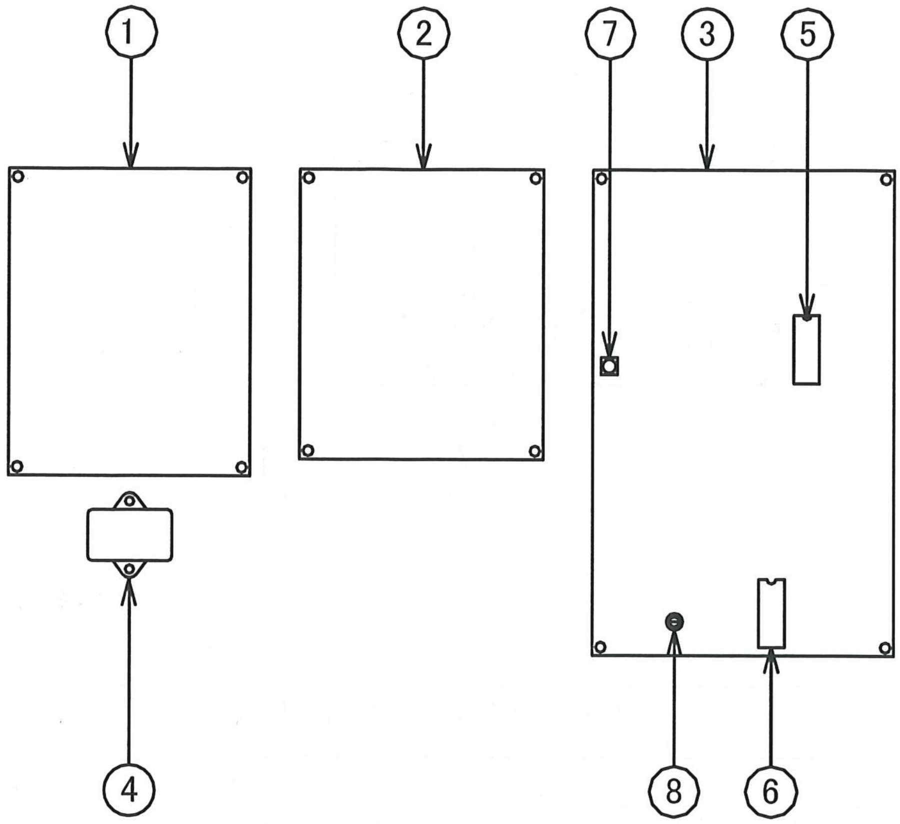

基板			
No.	品　　名	型　　式	備　　考
1	電源基板	POWER　SUPPLYⅡ	
2	設定基板	MB01　設定基板	
3	メイン基板	MB01 MAIN-B（ポーラスター用）	
4	ノイズフィルター	ZCB2206-11	
5	プログラムロム		
6	音声ロム		
7	リセットボタン		
8	ボリューム	出荷時は調整済みです	

※ 設定基板上に、新設定マスクシートとメダルリセットシールが貼付されています。

４．あそびかた

◎ あそびかた

① メダル又はコインを投入すると、持ち玉数を表示した後、ゲームが開始されます。

※ コインを投入したときは、緑ボタンを押すことで持ち玉に転送することができます。
赤ボタンを押すことで両替することができます。

- メダル投入 → メダル投入枚数に応じた持ち玉数が表示され、ゲームが開始されます。
- ￥100投入 → 筐体の設定により持ち玉アップのサービスが受けられます。

② 玉を発射しすると持ち玉が減少し、入賞や大当り発生で、持ち玉数が増加します。

③ 払い出しメダル枚数表示には持ち玉をレートで換算した枚数が表示されます。
持ち玉の増減にともないリアルタイムに払い出しメダル枚数表示も増減します。

④ 任意で持ち玉を精算することができます。

◎ ３色ボタン

- 青ボタン：データロボ上で各種データを確認することができます。
- 緑ボタン：１００円が筐体に貯留されている場合に点滅します。
転送もしくは両替をおこなうことで消灯します。
- 赤ボタン：持ち玉を精算することができます。精算を一時停止させることもできます。

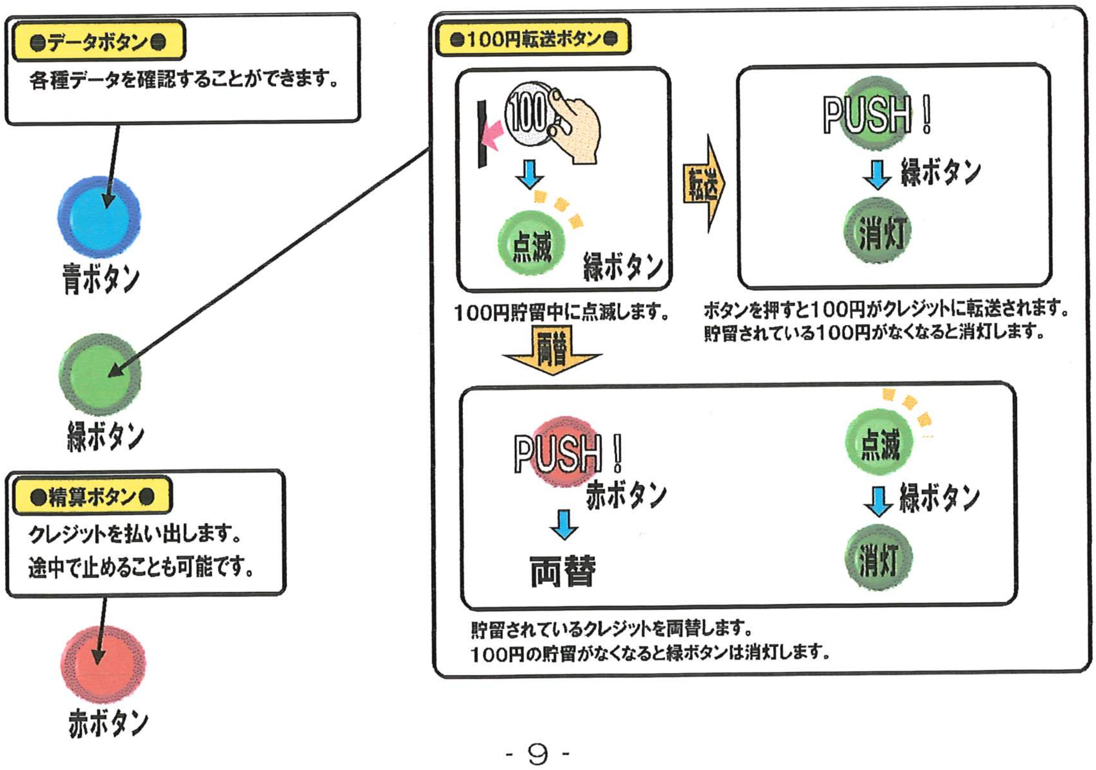

５．便利な機能

◎ タイムボーナス機能

・ ￥１００転送時、一定時間玉を打ち出しても持ち玉が減らずに持ち玉を増やせるサービスです。

※ ￥３００同時転送の場合は、サービス時間の抽選があり、より大きなサービスを受けることができます。

■ １００円転送・２００円同時転送の場合は、Ｐ１６図の⑭番のロータリースイッチで設定した値が反映されます。

■ ３００円同時転送した場合はタイムボーナス時間の抽選が行われます。
ディップスイッチＡの７番8番で当選時間の波を設定することができます。

■ ディップスイッチＡの2番でタイムボーナスの発生の有無を設定することができます。

■ ディップスイッチＡの2番をOFFにしていると、ＲＳ⑭で時間を設定していてもタイムボーナスは発生しません。

◎ データロボ

・ 通常は今回の回転数を表示します。青ボタンを押すたびに、スタート回転数・大当り回数・レートなどの情報が得られます。

※ スタート回数（今回・前回・前々回）・大当り回数（本日・前日・前々日）・現在の確率・玉→メダル　レート・制限１（精算可能持ち玉数）
・制限２（貯留制限持ち玉数）の順番に表示されます。

◎ ＪＡＣＫＰＯＴボーナス機能

・ 一定枚数のメダル投入毎に貯まっていくＪＡＣＫPOTメダルを大当り終了時に獲得できるサービスです。

◎ はまりボーナス機能

・ 設定したデジタル回数以上で大当りした場合にのみ発生する救済ボーナスです。
大当り終了後に払い出されます。

※ 有り無し設定可能です。

◎ ラッキー宝くじボーナス機能

・ 大当り終了後に発生する抽選機能です。あたりが出れば追加ボーナスとしてメダルが払い出されます。
　有り無し設定可能です。
・ 季節に合わせた集中イベントに適した機能で、３種類の題目を選ぶことが可能です。

◎ 簡易ペイアウト表示機能

・ 設定基板上のPAYOUT表示ボタンを押すと、本機の現在のペイアウトが即座にデータロボに計算表示されます。
・ ペイアウト計算法

PAYOUT１ ＝ 総メダルOUT÷総メダルＩＮ×100【%】

PAYOUT２ ＝ 総メダルOUT÷〔総INメダル＋{総転送IN100円×（100円IN得点÷メダルIN得点）}〕×100【%】

※ 設定基板上のロータリースイッチ（ＲＳ）⑦と⑧の設定が反映されます。

PAYOUT３ ＝ 〔総増加ｸﾚｼﾞｯﾄ数÷レート〕÷〔総ｸﾚｼﾞｯﾄ減少数÷メダルＩＮ得点〕×100【%】

※ 設定基板上のロータリースイッチ（ＲＳ）⑥と⑦の設定が反映されます。

◎ メダルIN /メダルOUT表示機能

・ 実際に筐体に投入したメダルをメダルIN枚数、実際に筐体から払出されたメダルをメダルOUT枚数としてデジタルカウンターにて表示する機能です。

※ 【表示方法】デモ状態（クレジットが0のときのみ有効）
　・ 筐体の設定基板上にある白ボタンを押すたびに
　　「メダルIN枚数⇔メダルOUT枚数」の順番で動作します。

　・ メダルIN枚数、メダルOUT枚数はサイドパネルの持ち玉と精算メダル７セグに７桁まで表示します。

百万の位　十万の位　万の位　千の位

百の位　十の位　一の位

※ 【初期化方法】
　・ メダルIN、メダルOUTが表示されている状態でメモリリセットボタン（赤色）を押すことで初期化されます。

6．各部分の調整法

◎ ペイアウト率の調整

・ メダルＩＮに対するメダルＯＵＴの割合をペイアウトと呼び、この割合を調整することで売り上げに大きく影響いたしますので、必ず調整してください。
本機では、簡単にペイアウト率の確認が出来ますので、ご利用ください。
※ 本書11ページ　◎簡易ペイアウト表示機能参照

・ ポーラスターでは多彩な機能を搭載しており、ペイアウト率の調整法は数多くあります。以下の調整法を御熟読の上、ご利用ください。

入賞得点による調整

パチンコ玉の入賞得点を増減させ、ＰＡＹＯＵＴ率を調整します。

※ この方法は入賞得点の増減値が見えるため、本機を併用して数台お使いになられる際は同設定で御使用することをお勧めします。

→ 設定基板上のロータリースイッチ⑩（入賞得点）を変更します。
　ＰＡＹＯＵＴ率を上げる　→　設定数値を大きくする
　ＰＡＹＯＵＴ率を下げる　→　設定数値を小さくする

レートによる調整［モード１］

精算時には持ち玉数をレートで換算して払い出しています。
このレートを増減させて払出しメダル枚数を変化させ、調整します。

※ この方法はペイアウトの細かな調整が出来ますが、本機を併用して数台お使いになられる際は同設定で御使用することをお勧めします。

→ 設定基板上のロータリースイッチ⑥（レート）を変更します。
　ＤＩＰスイッチＢの７番設定を併用することで更に細かな設定が可能です。
　ＰＡＹＯＵＴ率を上げる　→　設定数値を小さくする
　ＰＡＹＯＵＴ率を下げる　→　設定数値を大きくする

入賞加算得点による調整［モード１］

大当たり中の得点は、通常（入賞得点+大当たり加算得点）となっています。
この大当たり加算得点を変更することにより、ＰＡＹＯＵＴ率を調整します。

※ この方法はペイアウトの細かな調整が出来ます。大当たり限定の為、本機を複数台併用した際にも違和感なく調整することの出来る設定です。

→ 設定基板上のロータリースイッチ⑪（大当り加算得点）を変更します。

ＰＡＹＯＵＴ率を上げる	→	設定数値を大きくする
ＰＡＹＯＵＴ率を下げる	→	設定数値を小さくする

アタッカー配当による調整［モード２］

大当り中、アタッカーに入賞した玉数によりメダルを払い出しています。
この配当を増減させて払出しメダル枚数を変化させ、調整します。

※ この方法はペイアウトの細かな調整が出来ますが、本機を併用して数台お使いになられる際は同設定で御使用することをお勧めします。

→ 設定基板上のロータリースイッチ⑪（アタッカー配当）を変更します。

ＰＡＹＯＵＴ率を上げる	→	設定数値を小さくする
ＰＡＹＯＵＴ率を下げる	→	設定数値を大きくする

・ モード２は「ポーラスター２専用盤面」のみ使用できます。

盤面確率による調整

本装置では、大当たり確率の変更が可能です。
設定を変えることにより大当たりの発生頻度を変化させ、ＰＡＹＯＵＴ率を調整することが出来ます。

※ この方法はペイアウトの細かな調整が出来ます。本機を併用して数台お使いになられる際にも別設定で調整し易くなっております。

→ パチンコ盤面裏の確率設定基板上のロータリースイッチを変更します。

設定基板により若干設定方法が異なりますので、詳細はパチンコ盤面裏の設定方法をご参照ください。

◎ 音量調整

・ 前面ドア内側に効果音量、盤面音量のボリュームがあります。右に廻すと音が大きくなり、左に廻すと音が小さくなります。下図をご参照ください。

※ 盤面の音量は、一部を除いて盤面裏のボリュームで調整します。

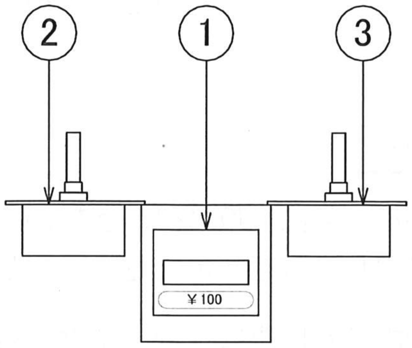

図・ボリューム及びコインカウンターユニット
（筐体下扉の裏側についております。）

① コインカウンター　・・・ コインの投入枚数の累積を表示します。
② 効果音量用ボリューム　・・・ 本機の効果音量を調節します。
③ 盤面音量用ボリューム　・・・ パチンコ盤面の音量を調節します。

7. スイッチの説明

◎ カウンターユニット部

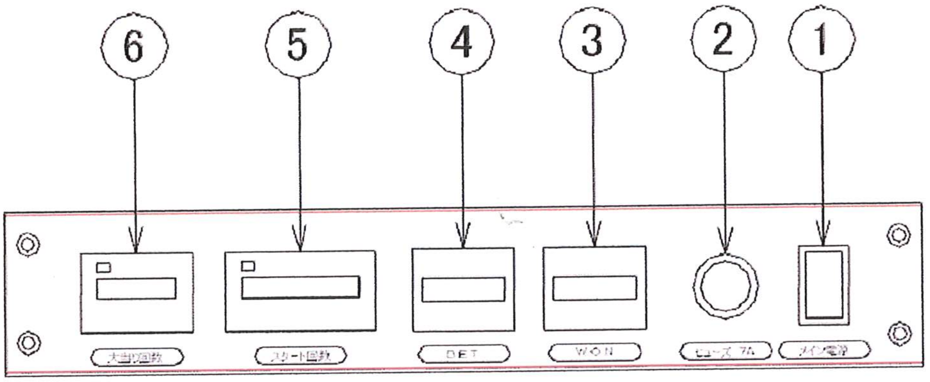

① メイン電源　　　　　・・・ 本機の電源の ON/OFF を行います。

② ヒューズ7Ａ　　　　・・・ 基板等の保護を行います。必ず指定された定格のものをお使いください。

③ WONカウンター　　　・・・ 総増加クレジット（持ち玉）数÷レート

※ 増加持ち玉数が設定したレート数値に達する度にカウンターが１増加します。

④ BETカウンター　　　・・・ 総減少クレジット（持ち玉）数÷メダル得点

※ 消化持ち玉数が設定した「メダル得点」数値に達する毎にカウンターが１増加します。

⑤ スタート回数カウンター・・・ 盤面のスタート回数をカウントします。「0」リセット付。設定の変更、確認等の資料として利用すると便利です。

⑥ 大当り回数カウンター ・・・ 盤面の大当り回数をカウントします。「0」リセット付。設定の変更、確認等の資料として利用すると便利です。

メダルの払出枚数の累積を表示します。
メダルの投入枚数の累積を表示します。

◎ 設定基板部

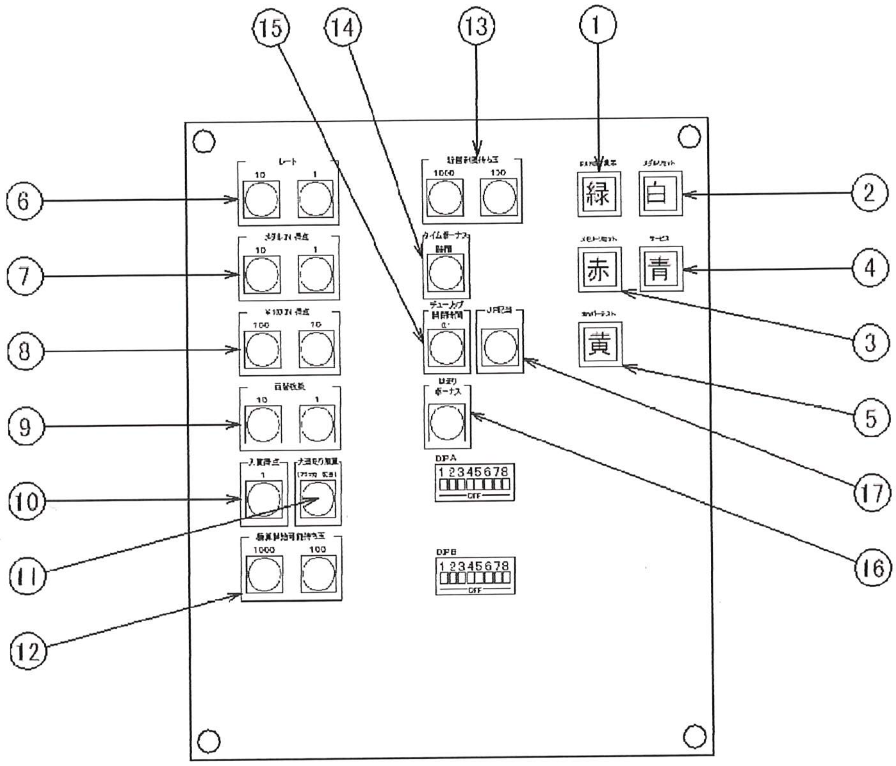

① PAYOUT表示　（緑）・・・データロボに現在のペイアウトを表示します。
但し、持ち玉「0」、メダル貯留「0」の状態でないと作動しません。
ボタンを押すことで３種類の状態を確認することができます。

② メダルリセット（白）・・・払い出しメダル枚数（持ち玉は数を残す）をリセットしカウンターだけ増加させます。
大量の払い出しメダルがある場合などに使用します。

③ メモリーリセット(赤）・・・持玉数、メダル貯留がそれぞれクリアされます。
※ デジタルカウンターを初期化する場合にも使用します。
（P１１　◎メダルIN／メダルOUT表示機能　参照）

④ サービス　（青）・・・コインカウンターを上げずに100円分のゲームが出来ます。
（設定されているサービスも適用されます。）
始業点検等にご利用ください。

⑤ ホッパーテスト（黄）・・・メダルホッパーが作動し、メダルを払出します。
但し、持ち玉「0」、メダル貯留「0」の状態でないと作動しません。

⑥ レート　　　　　　・・・持ち玉をメダルに換算するときのレート。

出荷時標準設定	08

設定数値（2～99）＝換算値

〔００・０１・０２設定は全てレート２となります。〕

⑦ メダルIN得点　　　・・・メダル１枚投入で表示される持ち玉数。

出荷時標準設定	06

設定数値＝メダル１枚分の持ち玉数（1～９９点）

〔００設定は１の扱い〕

⑧ ￥100IN得点　　　・・・100円硬貨1枚投入で表示される持ち玉数。

出荷時標準設定	06

設定数値＝100円分の持ち玉数（10～９９0点）

〔００設定は１０の扱い〕

⑨ 両替枚数　　　　　・・・100円硬貨1枚投入を両替した時に払い出されるメダル枚数。

出荷時標準設定	１０

設定数値＝両替メダル枚数（1～１００枚）

〔００設定は１００の扱い〕

⑩ 入賞得点　　　　　・・・通常ゲームでのパチンコ玉の入賞得点。

出荷時標準設定	3

設定数値＝入賞得点（1～１０点）

〔0設定で１０点〕

※モード２：大当り中は入賞得点が２点固定になります。

⑪ 大当り加算　　　　・・・モード1

〔モード1〕

出荷時標準設定	3

〔0設定で0点(なし)〕

大当り中限定の特別加算の設定。
大当り中は、通常入賞得点１に設定値分の加算をおこないます。
設定数値＝入賞加算得点（0～９点）

アタッカー配当　　　・・・モード2

〔モード2〕

出荷時標準設定	3

〔0設定で１０個〕

メダル１枚を払い出す為に必要なアタッカー入賞個数の設定。
大当り中に玉がアタッカーに入賞した回数が設定値に達する度に、
メダルを１枚払い出します。
設定数値＝メダル1枚を払い出すために必要なアタッカー入賞個数
（1～１０個）

⑫ 精算可能持ち玉設定 ・・・ 持ち玉からメダルへの精算を一定得点まで制限する得点の設定。

出荷時標準設定	０５

〔００設定で制限なし〕

設定数値＝精算ができるようになる持ち玉数の設定
（１００～９９００玉）

⑬ 貯留制限持ち玉設定 ・・・ 持ち玉をレートに応じたメダルに随時精算する為のボーダーの設定

出荷時標準設定	０６

〔００設定で制限なし〕

設定数値＝随時精算する基準になる持ち玉上限の設定
（１００～９９００玉）

⑭ ﾀｲﾑﾎﾞｰﾅｽ時間 ・・・ １００円転送時のタイムボーナス時間の設定。

出荷時標準設定	５

※３００円同時転送の場合は別の設定が反映されます。
設定数値＝１０段階
（０・５・８・１０・１３・１５・１８・２０・２３・２５）

⑮ チューリップ開閉 ・・・ パチンコ盤面の絵柄停止時に開くチューリップの設定時間。

出荷時標準設定	２

〔００設定で１秒〕

大当り時間内は通常入賞得点に設定値分の加算を行います。
設定数値＝チューリップのオープン時間（０．１～１秒）

※ ＤＩＰスイッチＡの４番設定をＯＦＦにすると絵柄停止時の
チューリップオープンサービスはおこないません。

⑯ はまりボーナス ・・・ 一定回転数以上で大当りした場合に発生するボーナスの設定

出荷時標準設定	０

設定数値＝１０段階
０ ： なし
１ ： ５００回転以上のはまりで２５枚
２ ： １０００回転以上のはまりで２５枚
３ ： １５００回転以上のはまりで２５枚
４ ： ５００回転以上のはまりで５０枚
５ ： １０００回転以上のはまりで５０枚
６ ： １５００回転以上のはまりで５０枚
７ ： ５００回転以上のはまりで１００枚
８ ： １０００回転以上のはまりで１００枚
９ ： １５００回転以上のはまりで１００枚

⑰ JACKPOT配当 ・・・ メダルの投入枚数に応じてJACKPOTにメダルが貯まります。

出荷時標準設定	３

設定数値＝1枚貯めるために必要な投入メダル枚数（１０段階）
（５・１０・１５・２０・２５・３０・３５・４０・４５・５０）

8．ディップスイッチ設定表

◎ ディップスイッチA設定

設定内容		1	2	3	4	5	6	7	8
払い出しﾓｰﾄﾞ	モード1	OFF							
	モード2	ON							
ﾀｲﾑﾎﾞｰﾅｽ発生条件	なし		OFF						
	あり		ON						
ﾁｭｰﾘｯﾌﾟ開閉時間延長（ﾀｲﾑﾎﾞｰﾅｽ時限定）	なし			OFF					
	2秒			ON					
ﾁｭｰﾘｯﾌﾟ開閉ｻｰﾋﾞｽ（絵柄停止時）	なし				OFF				
	あり				ON				
保留玉全点灯ｻｰﾋﾞｽ	なし					OFF			
	あり					ON			
ﾀｲﾑﾎﾞｰﾅｽ加算特別設定	通常						OFF		
	特別						ON		
ﾀｲﾑﾎﾞｰﾅｽ時間抽選(300円同時転送時)	大きい値が出易い							OFF	OFF
	⇕							ON	OFF
								OFF	ON
	小さい値が出易い							ON	ON
出荷時標準設定		OFF	ON	ON	ON	ON	OFF	ON	OFF

※ 固定指定のDIPを変更しないでください。必ず指定の設定でお使いください。

設定項目の説明

・ 払い出しモード ・・・ 大当り中のメダルの払い出し方法の設定です。
モード１：レート換算　　モード２：アタッカー配当

※モード２はポーラスター２専用盤面のみ対応します。

・ ﾀｲﾑﾎﾞｰﾅｽ発生条件 ・・・ タイムボーナスが発生する条件の設定です。

・ チューリップ開閉延長（ﾀｲﾑﾎﾞｰﾅｽ時限定） ・・・ タイムボーナス中のみチューリップのオープン時間を延長するかの設定です。

・ チューリップ開閉 ・・・ チューリップのオープン時間を延長するかの設定です。

・ 保留玉全点灯サービス ・・・ コイン投入時に、パチンコ盤面のスタート回転保留玉ランプを全点灯させるサービスです。

・ ﾀｲﾑﾎﾞｰﾅｽ加算特別設定 ・・・ タイムボーナス中は、持ち玉が増減しなくなる特別設定です。
（入賞しても持ち玉が増えなくなります。）

・ ﾀｲﾑﾎﾞｰﾅｽ時間抽選 ・・・ タイムボーナス抽選での出目比率の設定です。

◎ ディップスイッチB設定

設定内容		1	2	3	4	5	6	7	8
ラッキー抽選種類	なし	OFF	OFF						
	ﾗｯｷｰﾎﾞｰﾅｽ	ON	OFF						
	お年玉ﾎﾞｰﾅｽ	OFF	ON						
	ｸﾘｽﾏｽﾎﾞｰﾅｽ	ON	ON						
ラッキー抽選当選率	1／20				OFF	OFF			
	1／10				ON	OFF			
	1／5				OFF	ON			
	1／3				ON	ON			
ボーナス枚数	25枚						OFF		
	50枚						ON		
テストモード	通常								OFF
	ﾃｽﾄﾓｰﾄﾞ								ON
固定				ON				OFF	
出荷時標準設定		OFF	OFF	ON	OFF	OFF	OFF	OFF	OFF

※ 固定指定のDIPを変更しないでください。必ず指定の設定でお使いください。

設定項目の説明

・ ラッキー抽選種類　・・・ラッキーボーナス抽選の設定です。

・ ラッキー抽選当選率　・・・ラッキーボーナスの当選時率の設定です。

・ ボーナス枚数　・・・ラッキーボーナス当選時のメダルボーナス設定です。

・ テストモード　・・・テストモードに入り、テストを行うことが出来ます。
盤面交換時、メンテナンス等にご利用ください。

9．日常保守

◎ 始業前の点検

☆ パチンコ玉数のチェック

始業前に必ず盤面を開け、パチンコの玉数が指定数入っているかチェックして、足りない場合は補充してください。指定数分の玉が入っていない、もしくは多すぎると玉詰まり、空打ち等正常にゲームが出来ない場合があります。

☆ 試運転の実施

始業前にはサービススイッチ等を使用してゲームを行い、玉の飛び・異常音・異常な振動・ランプ切れ・設置の安定性・危険な破損部などがないか点検してください。異常音が見つかった場合は速やかに電源を切り、処置してください。

☆ メダルの補充

メダルホッパー内のメダル量をチェックし、足りない場合は補充してください。

◎ 清掃及びメンテナンス

① 清掃

パチンコ盤面は汚れやすいので定期的に清掃してください。
メイン電源を切った後、薄めた中性洗剤をネルなどの柔らかい布に付けて拭いてください。
※アルコールやシンナー（ラッカー）等の溶剤は絶対に使用しないでください。

② 定期メンテナンス

定期的に本機で使用されているランプやスイッチなどをチェックしてください。
蛍光灯は両側が黒くなったり点滅を始めたら、早めに御交換ください。
消費電力が増えたり、器具の発熱などの故障を防ぐことが出来ます。

10. 故障対策

故障と思われるときは、必ず電源を切り、下記の項目を参考に対処してください。
なお、下記の処置を行っても症状の改善が見られない場合や、機械についてのご質問がございましたら、ご購入先、もしくは弊社サービス係までご連絡ください。

筐体に関する故障

主な症状	原因	対処方法及び復帰方法
メダルが投入できない	持ち玉数が２００点を超えるとブロッカーが働く	２００点でブロッカーが作動し、１００点に下がると解除されます。
	筐体内に３００円以上貯留されている	故障ではありません
	各エラー表示中にブロッカーが働く	故障ではありません
	メダル切れ表示中にブロッカーが働く	故障ではありません
	メダルが返却口につまっている	メダルを取り除いてください
コインが投入できない	持ち玉数が２００点を超えるとブロッカーが働く	２００点でブロッカーが作動し、１００点に下がると解除されます。
	筐体内に３００円以上貯留されている	故障ではありません
	各エラー表示中にブロッカーが働く	故障ではありません
	メダル切れ表示中にブロッカーが働く	故障ではありません
	メダルが返却口につまっている	メダルを取り除いてください
蛍光灯がつかない	蛍光灯の寿命	新しい物と交換してください
	インバーターの寿命	
メダルの払出しがおこなわれないまたは枚数が不足している	精算メダル枚数が点滅の表示になっている	故障ではありません点滅の時にはメダルの払出しはできません。
	ホッパーにメダルがない（メダル切れ表示）	ホッパーにメダルを補充し、ホッパーテストボタンを押してください。又はホッパーのヒューズ切れ
	メダルがホッパーにつまっている（ホッパーエラー表示）	ホッパーにつまったメダルを取り除いた後、ホッパーテストボタンを押してください。
メダルの払出しを途中で止めることができない	数字の点滅表示の時、もしくは強制払出し得点に達しての自動払い出し中	払い出しを一時停止することはできません。

モード２　大当り中の随時払出しができない	ポーラスター１用盤面	ポーラスター２専用盤面でのみ、モード２の設定を使用できます。

データロボ表示に関する故障

主な症状	原因	対処方法及び復帰方法
データロボに「メダル切れ」表示	ホッパー内にメダルがありません	ホッパーにメダルを補充し、ホッパーテストボタンを押してください。
「メダルエラー」表示	メダルセレクターのマイクロスイッチがON状態のままになっている	メダルづまりの解消及びマイクロスイッチの調整または交換
「ホッパーエラー」表示	ホッパーの払出カウントセンサーがON状態のままになっている	メダルづまりの解消またはカウントセンサーの交換
	サイズの違うメダルの使用	異なったサイズのメダルを排除
「コインエラー」表示	コインセレクターのマイクロスイッチがON状態のままになっている	コインづまりの解消及びマイクロスイッチの調整または交換

盤面に関する故障

主な症状	原因	対処方法及び復帰方法
玉が打ち出せない	玉が盤面に入っていない（不足）	盤面を開け指定数の玉を補充する
	盤面上に玉が詰まっている	玉を取り除き、釘を調整する
	ハンドルモーター（打ち出し部）が作動していない	モーター又は打ち出し部交換 ハンドルの故障・交換
持ち玉数（得点）が上がらない	盤面部入賞センサーまたは基板の故障	センサー（または基板）交換、もしくは修理
持ち玉数（得点）が下がらない	盤面部玉打ち出しセンサーまたは基板の故障	センサー（または基板）交換、もしくは修理
玉の打ち出しが止まらない	ハンドル内部スイッチの故障又はハンドル内に異物混入	ハンドル内の異物を取り除く又はハンドル交換 もしくは基板の故障・交換
画面の映りが悪い・映らない	液晶またはブラウン管の調整不良、または故障	液晶またはブラウン管の調整、または交換

☆お願い

ポーラスター用パチンコ盤面は、パチンコホールからの引き下げ品（中古）を使用しております。機能上の不具合に関しての検査には万全を期しておりますが、本書（取説）指示以外での無断改造やすり傷、汚れ、変色等のクレームには対応できないことがありますので、ご了承ください。
また、保証期間は御購入後３ヶ月は無償、それ以外は有償の対応とさせていただきます。
※ 保障期間内であっても、消耗品・外部からによる損傷等の場合、
対応できないことがあります。

⚠ 警告

- 保守をする際には、必ず本体の電源を切ってから行ってください。電源を切らない場合、感電事故の原因となります。
- 消耗品を交換する場合、規格以外のものは使用しないでください。
火災・故障の原因となります。
- 定期的に内部を点検し、異物を取り除いてください。火災・感電事故の原因となります。
- 機会に不具合が生じた場合、すぐに電源を切り、購入先もしくは弊社にご連絡ください。
故障したまま使用されますと火災・感電事故の原因となります。

１１．テストモード

テストモードは、故障や修理の確認などのメンテナンス時やパチンコ盤面の交換時などに
動作チェック用としてご使用ください。

設定基盤にあるディップスイッチBの８をONにすると、テストモードに移行します。
ホッパーテストスイッチ(黄)を押すたびに、モードが切り替わります。
データロボに【ＴＭ＊】と表示されます。

※ すでにスイッチ・センサーがONになっている場合はモード表示【ＴＭ＊】が表示されない場合があります。

《テストモード１》　７セグメントＬＥＤのテスト　（ＴＭ１）

○ サービススイッチ（青）を押す毎に、全７セグが０〜９までを表示します。

- 持ち玉用７セグ
- ジャックポット用７セグ
- 払い出しメダル枚数表示用７セグ

《テストモード２》　マイクロスイッチのテスト　（ＴＭ2）

○ 各マイクロスイッチをＯＮすると、データロボに対応した数字を表示します。

① コインマイクロスイッチ
② メダルマイクロスイッチ
③ 青ボタンスイッチ
④ 緑ボタンスイッチ
⑤ 赤ボタンスイッチ
⑥ パチンコハンドルスイッチ

《テストモード３》　センサーのテスト　（ＴＭ3）

○ 各センサーをＯＮすると、データロボに対応した数字を表示します。

① ホッパーモーター用センサー
② パチンコ打ち出しカウントセンサー
③ パチンコ入賞カウントセンサー

《テストモード４》　カウンター、ブロッカーのテスト　（ＴＭ4）

○ サービススイッチ（青）を押す毎に、下記の順で動作する。

① コインカウンター
② メダルＩＮカウンター
③ メダルOUTカウンター
④ 大当り回数カウンター
⑤ スロット回数カウンター
⑥ コインブロッカー
⑦ メダルブロッカー
⑧ パチンコ盤面のチューリップ・アタッカーオープン

《テストモード５》　データロボの表示テスト　（ＴＭ5）

○ サービススイッチ（青）を押す毎に、下記の順で動作する。

赤　→　緑　→　橙　→　消灯

《テストモード６》　音声のテスト　（ＴＭ6）

○ サービススイッチ（青）を押す毎に、筐体側の音声が順次出力される。

《テストモード７》　現在時刻の設定　（ＴＭ7）

○ 青ボタンを押す毎に、[時間]が進む。
○ 赤ボタンを押す毎に、[分]が進む。

《テストモード８》　キャラクターロゴ表示のテスト　（ＴＭ8）

○ メンテナンスには使用しません

12. パチンコ盤面について

●はじめに

◎ 本装置では、様々な種類のパチンコ盤面を取り扱っております。
ここでは、一般的（汎用的）なパチンコ盤面を例として、部品の名称または取り扱い方法をご紹介します。

☆お願い

ポーラスター用パチンコ盤面は、パチンコホールからの引き下げ品（中古）を使用しております。機能上の不具合に関しての検査には万全を期しておりますが、本書（取説）指示以外での無断改造やすり傷、汚れ、変色等のクレームには対応できないことがありますので、ご了承ください。
また、保証期間は御購入後３ヶ月は無償、それ以外は有償の対応とさせていただきます。
※ 保障期間内であっても、消耗品・外部からによる損傷等の場合、対応できないことがあります。

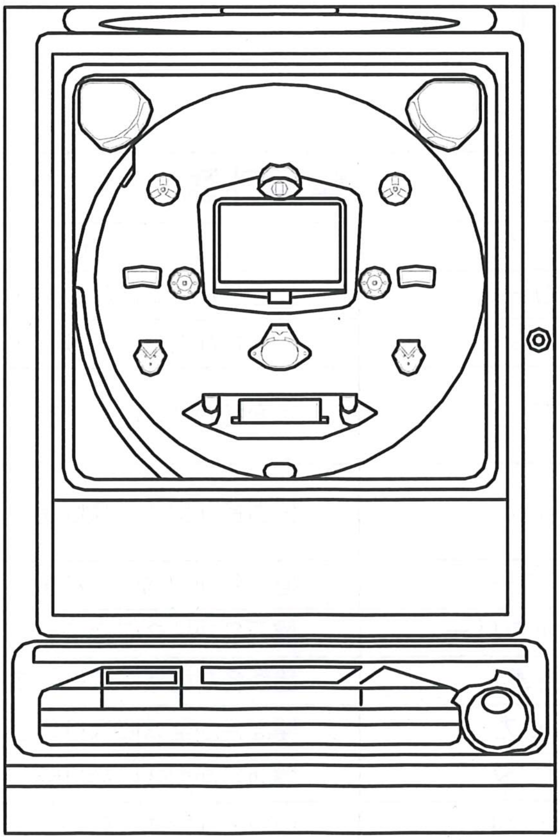

●部品名称

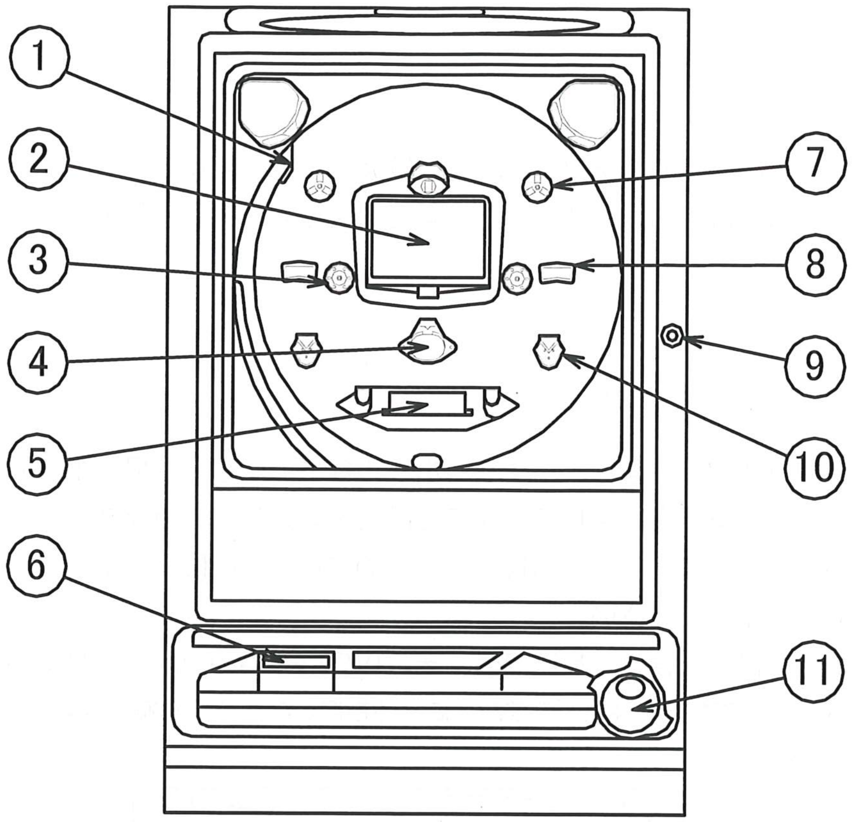

盤面外観			
No.	品　　名	型　　式	備　　考
1	玉戻りガード	盤面名が型式になります	
2	液晶モニター	盤面名が型式になります	
3	風車	盤面名が型式になります	盤面による指定ができない場合があります
4	チューリップ	盤面名が型式になります	盤面によりアタッカーと一体のものもあります
5	アタッカー	盤面名が型式になります	
6	灰皿・灰皿カバー	盤面名が型式になります	
7	電飾風車	盤面名が型式になります	盤面により電飾ﾀｲﾌﾟあり
8	GOチャッカー	盤面名が型式になります	左右異なる場合あり
9	盤面シリンダー	盤面名が型式になります	
10	入賞ポケット	盤面名が型式になります	左右異なる場合あり
11	ハンドル	盤面名が型式になります	

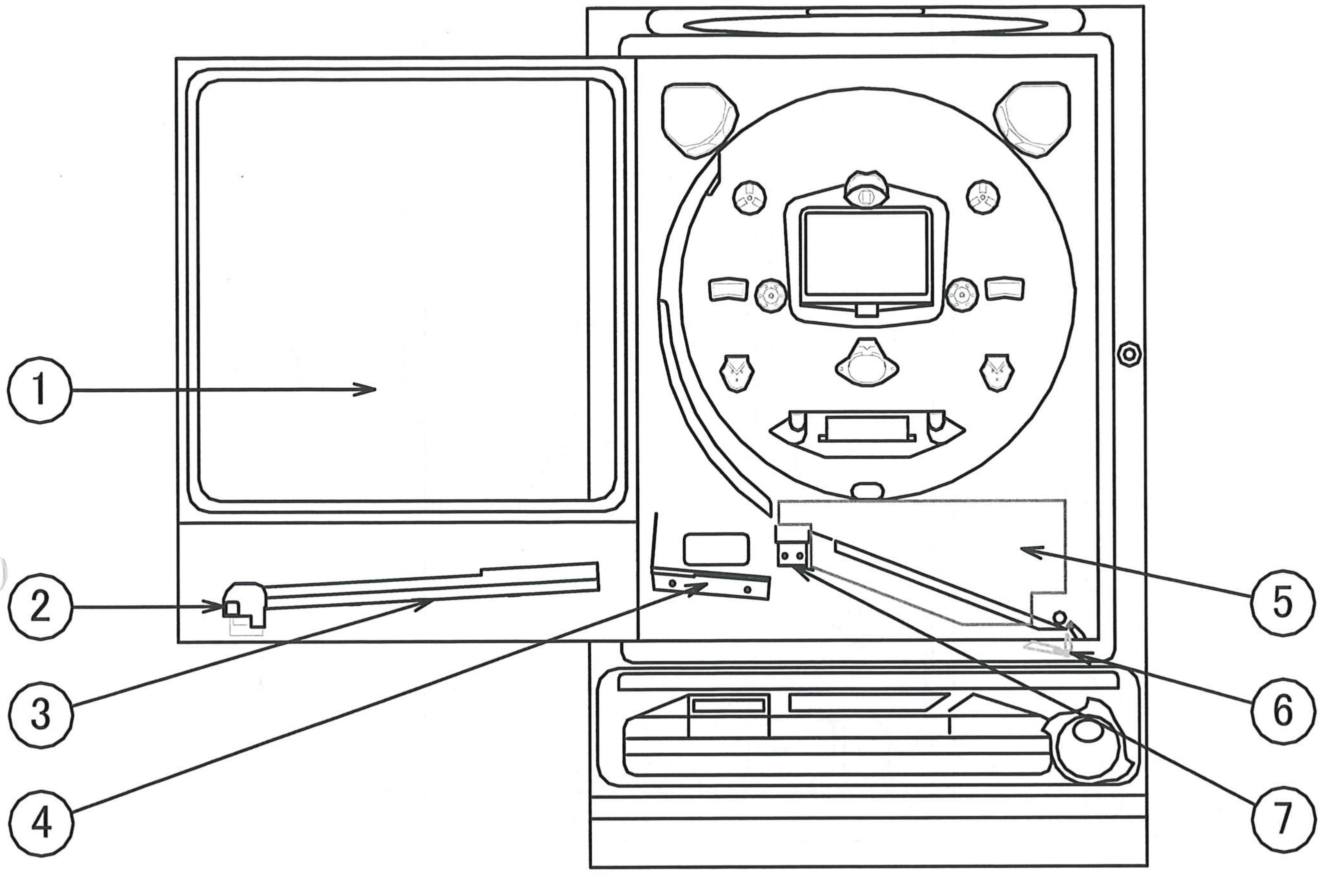

盤面内部			
No.	品　　名	型　　　式	備　　　考
1	ガラス	盤面名が型式になります	
2	玉送り	盤面名が型式になります	
3	マガジンレール	盤面名が型式になります	
4	リターンブラケット	盤面名が型式になります	
5	ガンカバー	盤面名が型式になります	
6	玉送りリンク	盤面名が型式になります	
7	玉戻り防止板	盤面名が型式になります	

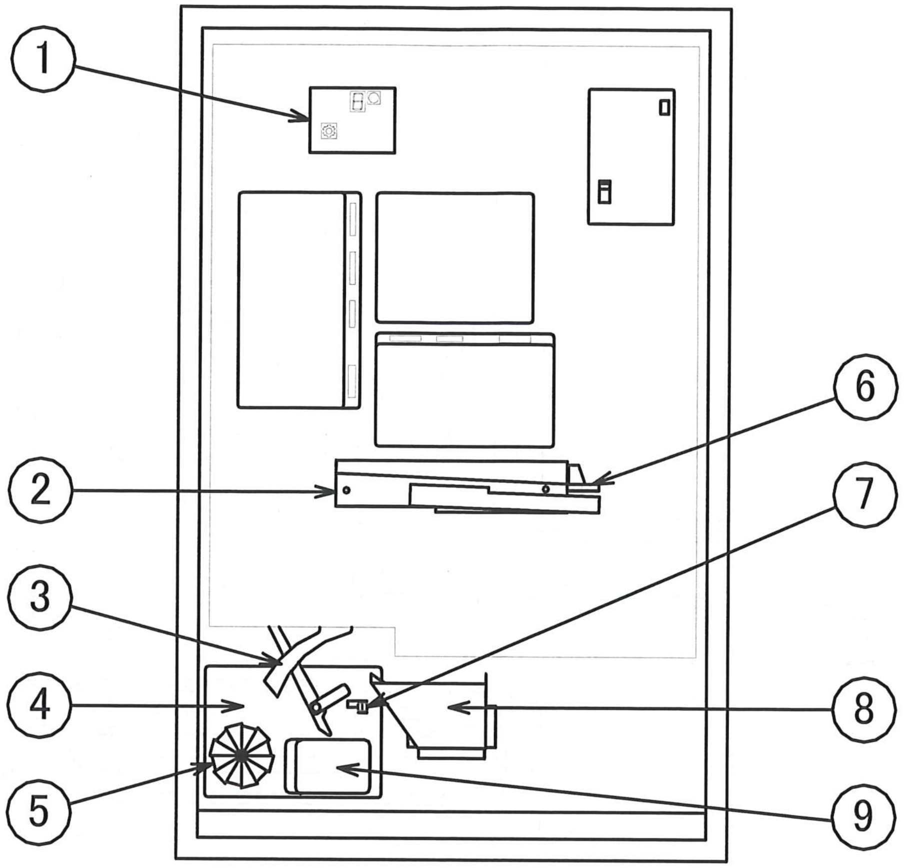

盤面裏			
No.	品　　名	型　　式	備　　考
1	設定基板	盤面名が型式になります	Aタイプのみ
2	センサーレール	盤面名が型式になります	通常は基板・カバーなどで隠れていることがあります
3	玉送りリンク	盤面名が型式になります	
4	打ち出し部	盤面名が型式になります	
5	ハンドルモーター	盤面名が型式になります	
6	得点センサー	YDJ-102	
7	打ち出しセンサー	OJ-796021-702	盤面により有無あり
8	メダルスライダー	盤面名が型式になります	盤面により有無あり
9	打ち出し制御基板	盤面名が型式になります	盤面により有無あり

●あそびかた

◎ 本装置で取り扱っているパチンコは、大きく分けて３つに分けられます。
下記にそれぞれの遊び方、特徴を記載します。

☆ フィーバータイプ

特　徴	最も一般的な機種で、中央にデジタル、ドラム等があり、同一絵柄（例えば ７７７）がそろうと大当りとなる機種です。
あそびかた	パチンコ玉をスタートチャッカーに入れることで、メインデジタルが回転します。メインデジタルの絵柄がそろうと大当りとなります。
大当り時の あそびかた	大当りになるとアタッカーが開き時間内に規定数（盤面により異なる）玉が入った時点で一度アタッカーが閉じ、その後また開き、再び規定数玉が入るとまた閉じるという動作を15回（盤面により異なる）繰り返します。 一度閉じたアタッカーが次に開く（次にラウンドへ進む）ためには条件があり、規定時間内にアタッカー内のVゾーンに玉が入る事によって次のラウンドに進む仕組みになっています。この条件を満たせない場合はパンクとなり、その時点で大当りは終了です。
確率変動 時短モード	特定の絵柄で大当りすると確率変動となり、次の大当りが約束されます。（現金機タイプは除く） 新内規以降の盤面では大当りの絵柄により大当り終了後、100回の時短（時間短縮）モードが付加されます。

☆ ハネ物

特　徴

飛行機台、平台・一般台などと呼ばれる機種で、確率に左右されにくい盤面です。

あそびかた

チャッカー（一般的に１回と２回）入賞により羽根が開き、役物内にあるVゾーンに入賞すると大当りになります。

大当り時のあそびかた

デジパチ（フィーバータイプ）同様、Vゾーンに入賞することで最大１５回継続します。
大当り中は役物内にラウンド継続を補助する機能が働くようになっています。
最近はデジタルを使ったラウンド抽選機能がついた機種が一般的です。

☆ 権利物

特　徴

Vゾーンに入賞することにより大当りが発生する機種です。
デジタル、クルーンを使った盤面が一般的です。

あそびかた

他のタイプと同様、スタートチャッカーに玉を入れることにより、メインデジタルが回転します。メインデジタルがそろうことで中央アタッカーが開きます。中央アタッカー内のVゾーンに玉が入れば権利獲得になります。

大当り時のあそびかた

権利獲得後は、右打ち（ハンドルを右一杯に廻し、盤面の右側だけに飛ばすうち方）して、権利を消化します。
盤面により１～３回権利があり、初回権利消化後は再度スタートチャッカーに玉を入れ、絵柄をそろえてVゾーンに入れるという動作を行い権利を発生させます。
権利が残っている場合は通常より確率が上がり権利が発生しやすくなっています。

●調整・メンテナンス

◎ 釘による調整

基本的に、命釘（内側）と誘導釘（外側）で調整を行います。
矢印の方向に釘を調整してください。

a.　横からの玉の流れを重視する場合

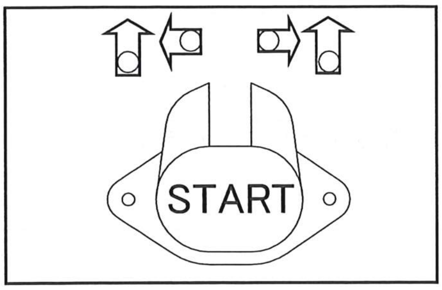

入賞しやすい

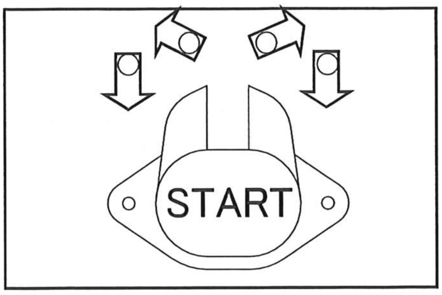

入賞しにくい

b.　ワープ（ステージ）からの玉の流れを重視する場合

玉が直接命釘（内側）に絡みやすい台

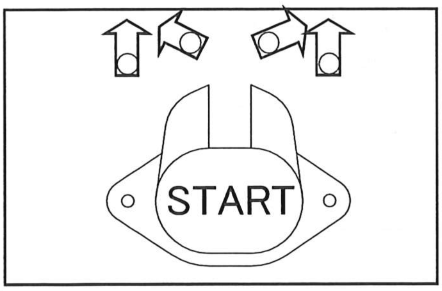

入賞しやすい

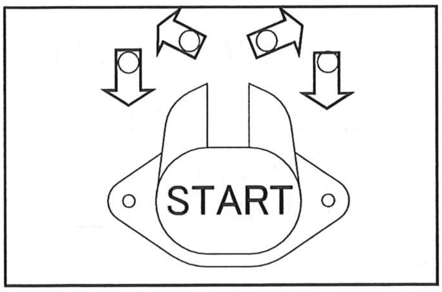

入賞しにくい

玉がステージから誘導釘（外側）に転がりやすい台

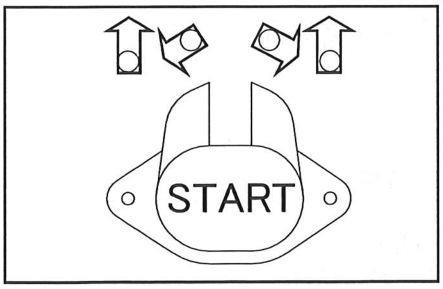

入賞しやすい

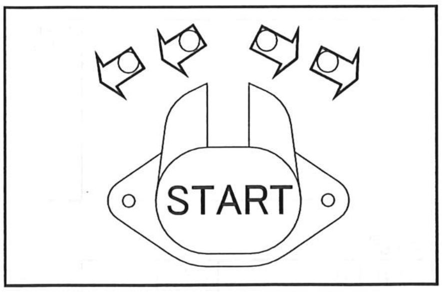

入賞しにくい

※ 釘の調整は、1～2mm程度で調整し、テストを何度か繰り返しながら適切な調整を行ってください。
釘の調整にはゲージ棒などを使用すると調整がしやすくなります。

13．メンテナンス依頼表

連絡表No.
記入年月日　　　　　月

● 製品名	● 製品番号	● 製品設置年月日
● 会社名・担当所属部署	● 住所・ＴＥＬ　（　　　） 〒	● 担当者名
● 不良状況（具体的に御記入をお願いします。）	● 購入代理店・営業所名	

● クレーム処理形態（対象の下記項目の「□」の中に印を記入してください。）

□ １．　修理依頼　　（ □ 部品　　　□ 本体一式 ）
□ ２．　部品供給依頼（ □ 先出し依頼　□ 部品販売 ）

部品名：　　　　製造番号：　　　　数量：

□ ３．　保障期間内修理
□ ４．　希望修理期限　　　　　迄

※ 注意事項

◆ 保障期間内の修理の場合、製造番号・製品設置年月日を必ずご記入お願いします。
◆ 本体一式の修理依頼の場合、弊社連絡場所に送付することになります。
◆ 修理内容で特に要望のある場合、特記事項にご記入お願いします。
◆ 修理品納期は交換部品の入手状況により遅れる場合があります。

特記事項	現品送付先（会社名・所属・担当者） TEL　（　　）

修理元記入事項

受付日	納期	担当
注番	修理No.	
申し送り事項		

〈連絡場所〉
株式会社　昭和技研
テクノセンター：〒365-0074
埼玉県鴻巣市神明3-4-1
TEL　048（597）2931
FAX　048（597）2930
e-mail：shoken@showagiken.co.jp

※ メンテナンス依頼の際は、この用紙をコピーしてお使いください。

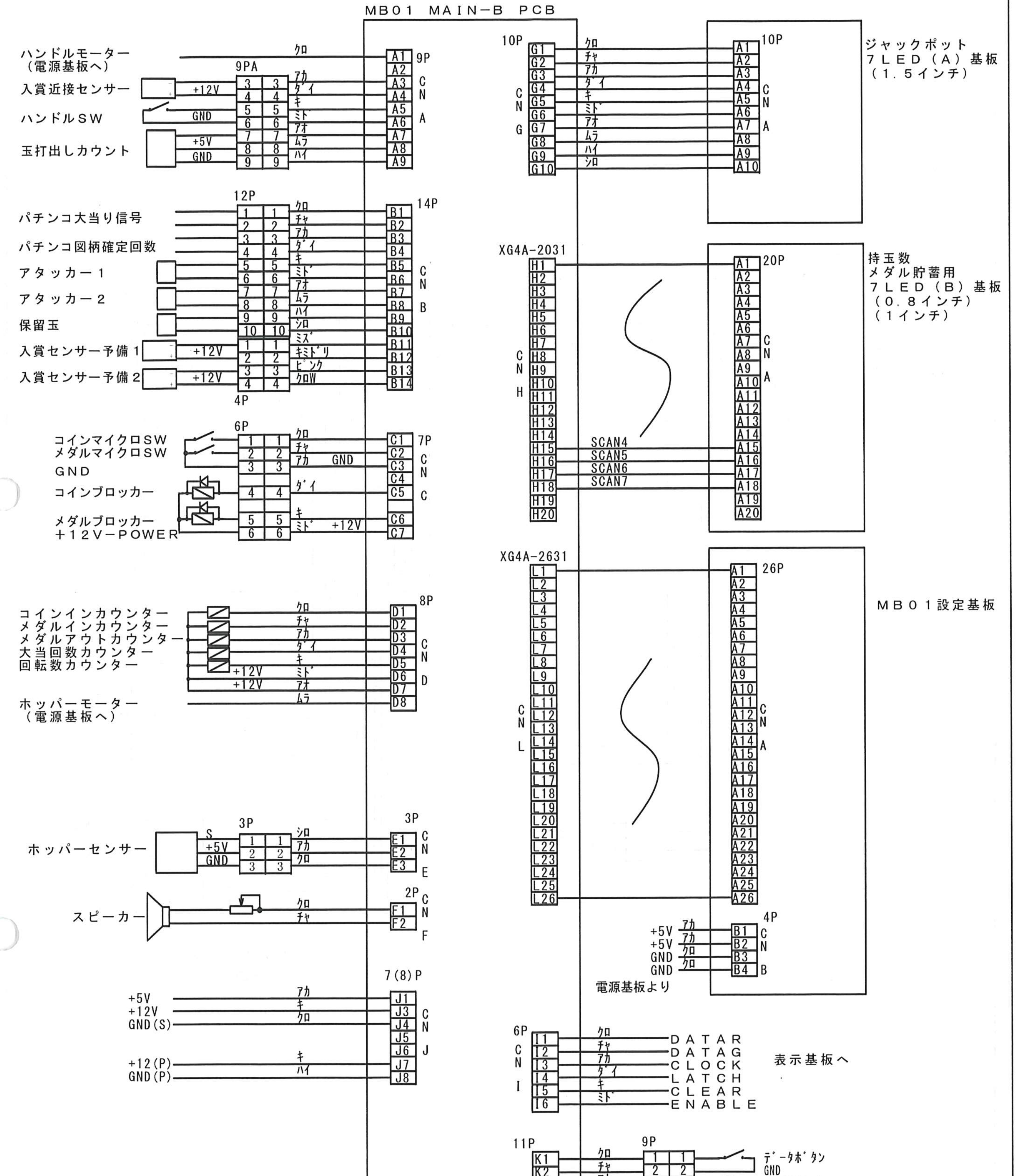

名称	MB01MAIN−B基板配線図	日付	
社名	株式会社昭和技研	図番	

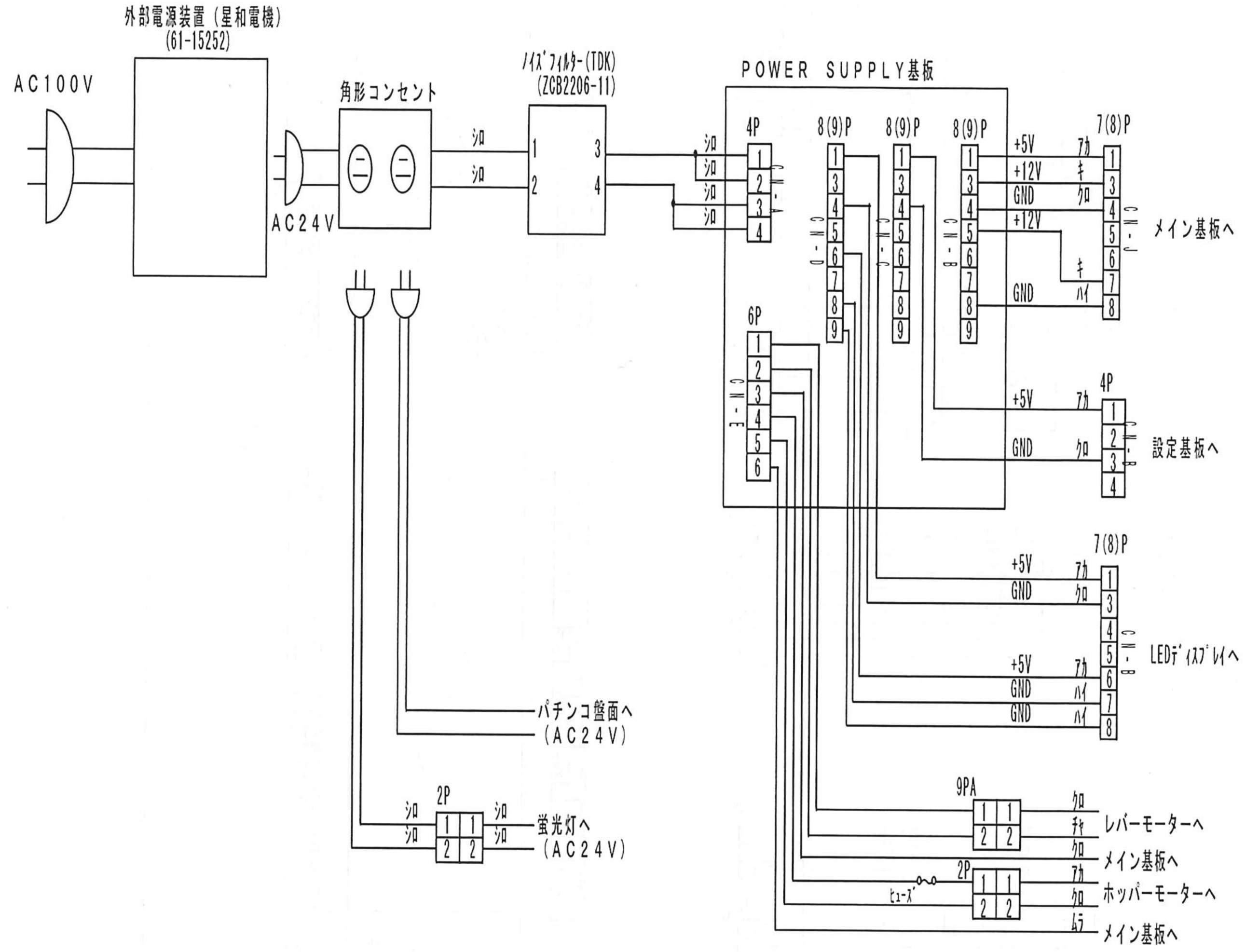

*ホッパーモーターのヒューズは
1.5Aを使用しています。

名称	電源配線図	日付	
社名	株式会社昭和技研	図番	